Erdbohrer - Artikel: 94139, Serie: FSL94139-01

Motor-Erdbohrer GE 2200

EAN: *4015671941398*

Gilt für folgende Seriennummern (die 5 ersten Ziffern):
66245 67824 68112 68880 69748 70840 71000 71616 71964 72467 72947 73164 73324 73458 73599 74285 74871 74872 75562 75670 75861 76298 76740 76902 76957 77357 77358 77359 77360 77611 77612 77613 77614 77615 79531 79532 79533 79727 81937 82286 82525 83196 83629 84132 84681 85084

Beschreibung:
•2-Takt Benzinmotor•vielfältig einsetzbar z.B. im Forst, Garten- und Landschaftsbau•ideal zum Bohren einfacher Erdlöcher•zum Setzen von Pfosten oder Bohren von Fundamenten•Bedienelemente (Ein-/Ausschalter und Geschwindigkeitsregler) kompakt im Handgriff•Ölkontrollfenster am Getriebe•hochwertiges Getriebeentlüftungsventil•Primerpumpe•Fliehkraftkupplung•Inkl. 100, 150, 200 mm Bohraufsatz Optionales Zubehör:•#94162 Erdbohrer Aufsatz 100mm (94139)•#94163 Erdbohrer Aufsatz 150mm (94139)•#94164 Erdbohrer Aufsatz 200mm (94139)

Ersatzteilliste zu: 94139 / FSL94139-01

VMg = verbaute Menge
RG = Rabattgruppe

Bild	Ersatzteilnr.	Bezeichnung	VMg	RG	Preis € excl. MwSt	UVP € incl. MwSt
1	94139-01001	Motor komplett	1	5	91,51	108,90
2	94139-01002	Entlüftungsventil	1	1	4,16	4,95
3	94139-01003	Ölschauglas	1	1	4,16	4,95
4	94139-01004	Getriebe komplett	1	3	82,27	97,90
5	94139-01005	Gummidichtung	1	1	4,19	4,99
6	94139-01006	Kappe	5	1	0,50	0,60
7	94139-01007	Unterlegscheibe	5	1	0,32	0,38
8	94139-01008	Schraube M6x25	5	1	0,69	0,82
9	94139-01009	Bediengriff komplett	1	1	12,85	15,29
10	94139-01010	Bef. Schraube Bohreraufsatz	1	1	0,78	0,93
11	94139-01011	Bef. Mutter Bohreraufsatz	1	1	0,83	0,99
12	94162	Erdbohrer-Aufsatz 100 mm	1	2	37,77	44,95
13	94163	Erdbohrer-Aufsatz 150 mm	1	2	46,18	54,95
14	94164	Erdbohrer-Aufsatz 200 mm	1	2	62,98	74,95
ohne Abb.	94139-01099	Zubehör	1	1	11,00	13,09
		WICHTIGER HINWEIS zu: 94139-01099 1x Zubehörbeutel; 1x Schraubendreher Schlitz/Kreuz; 1x Maulschlüssel 8/10; 1x Zündkerzenschlüssel; 1x 6er Innensechskantschlüssel; 1x 5er Innensechskantschlüssel; 1x 4er Innensechskantschlüssel; 2x Kabelbinder				
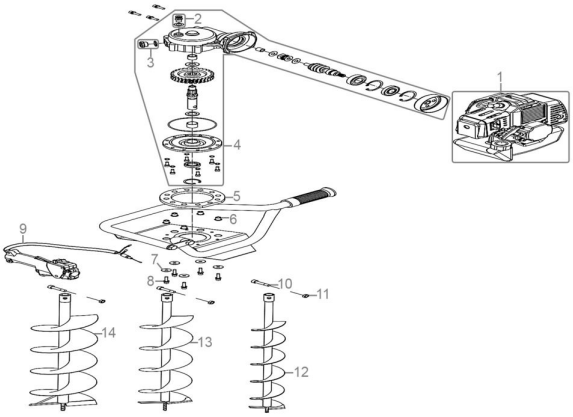
Zeichnung zu: 94139 / FSL94139-01