Güde GmbH & Co. KG • Birkichstraße 6 • D-74549 Wolpertshausen
Telefon: 0 79 04/700-0 • Telefax: 0 79 04/700-250 • info@guede.com
Service-Center: support@ts.guede.com • www.guede.com

Schmutzwasserpumpen - Artikel: 94199, Serie: FSL94199-01

SCHMUTZW. TAUCHPUMPE DX 1000 I

EAN:

Gilt für folgende Seriennummern (die 5 ersten Ziffern):
33198 35172 38352 40160 42022

Beschreibung:
Ideal zum Umfüllen oder Entwässern von klarem, wie auch von verschmutzten Wasser aus Gruben, Behältern etc. Inklusive Schwimmerautomatik. Laufrad aus Edelstahl, Thermoschutzschalter, Anlaufkondensator.

Ersatzteilliste zu: 94199 / FSL94199-01

VMg = verbaute Menge
RG = Rabattgruppe

Bild	Ersatzteilnr.	Bezeichnung	VMg	RG	Preis € excl. MwSt	UVP € incl. MwSt
1	94199-01001	Anschlußkabel 10M H07	1	4	Artikel nicht mehr lieferbar.	
2	94199-01002	Deckel mit Griff	1	1	12,85	15,29
3	94199-01003	Dichtungssatz komplett	1	1	Artikel nicht mehr lieferbar.	
4	94199-01004	Kondensator 20µf	1	1	Artikel nicht mehr lieferbar.	
5	94199-01005	Schwimmerschalter	1	1	Artikel nicht mehr lieferbar.	
6	94199-01006	Mechanische Dichtung	1	1	Artikel nicht mehr lieferbar.	
7	94199-01007	Flügelrad	1	1	Artikel nicht mehr lieferbar.	
8	94199-01008	Grundgehäuse	1	1	36,88	43,89
9	94199-01009	Dreifuß	1	3	Artikel nicht mehr lieferbar.	
10	94199-01010	Grundplatte	1	1	Artikel nicht mehr lieferbar.	
ohne Abb.	94199-01015	Druckschalter 5A	1	1	Artikel nicht mehr lieferbar.	
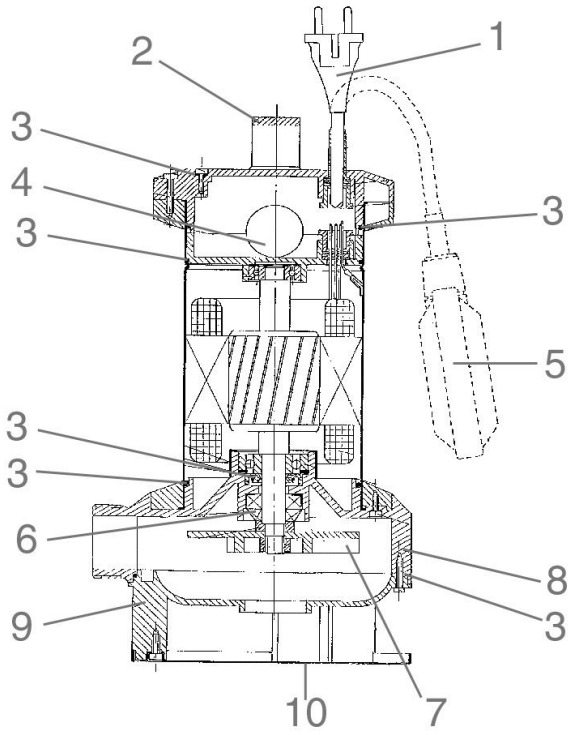
Zeichnung zu: 94199 / FSL94199-01