HAUSWASSERAUTOMAT HWA 800 K

EAN: *4015671942067*

Gilt für folgende Seriennummern (die 5 ersten Ziffern):
39815 40155 40474 40518 41051 41062 41283 42217

Beschreibung:
Als automatische Gartenpumpe und Hauswasserversorgungsanlage einsetzbar. Mit automatischem Druckschalter und integriertem Trockenlaufschutz, Ein-/Ausschalter, Tragegriff, Pumpengehäuse aus Kunststoff.

Ersatzteilliste zu: 94206 / FSL94206-02

VMg = verbaute Menge
RG = Rabattgruppe

Bild	Ersatzteilnr.	Bezeichnung	VMg	RG	Preis € excl. MwSt	UVP € incl. MwSt
1	94156-01001	Schaltergehäuse komplett	1	1	3,61	4,30
2	55193-02041	Betriebskondensator	1	2	9,15	10,89
3	94206-02003	Motorgehäuse	1	1	Artikel nicht mehr lieferbar.	
4	94206-02004	Lüfterrad	1	1	auf Anfrage	auf Anfrage
5	94174	Druckschalter mit Trockenlaufschutz	0	2	62,98	74,95
6	94207-03020	Adapter Tls-Pumpe	1	1	Artikel nicht mehr lieferbar.	
7	94156-01006	Blindstopfen 2er Set	1	1	3,61	4,30
8	94156-01007	Pumpengehäuse	1	2	16,72	19,90
9	94206-02009	O-Ring Klein	1	1	1,20	1,43
10	94206-02010	Diffusor	1	1	11,86	14,11
11	94206-02011	Mutter	1	1	Artikel nicht mehr lieferbar.	
12	94206-02012	Laufrad	1	1	9,29	11,06
13	94156-01010	O-Ring	1	1	2,75	3,27
14	94156-01013	Mechanische Dichtung	1	1	14,13	16,81
15	94206-02015	Flanscheinsatz	1	1	7,30	8,69
16	94156-01014	Wellendichtring	1	1	2,03	2,42
17	94206-02017	Flansch	1	1	11,86	14,11
19	94206-02019	Handgriff	1	1	11,92	14,18
18	94206-02019	Handgriff	1	1	11,92	14,18
ohne Abb.	94207-03022	Platine Tls	1	1	Artikel nicht mehr lieferbar.	
ohne Abb.	94207-03023	Steckdose Tls	1	1	4,64	5,52
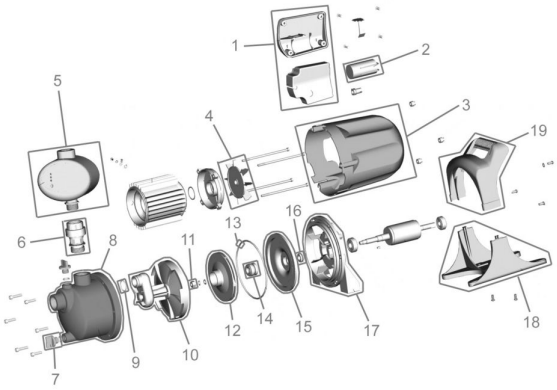
Zeichnung zu: 94206 / FSL94206-02