Hauswasserwerk HWW 1100 VF

EAN: *4015671942302*

Gilt für folgende Seriennummern (die 5 ersten Ziffern):
62051 62052 62053 63745 65933 67480 68260 69316 69317

Beschreibung:
•Pumpengehäuse aus schlagfestem Kunststoff•Mechanische Dichtung•Wasserablassschraube•Laufrad aus Noryl•Ein-/Ausschalter•Thermoschutz und Motorschutzschalter•Druckschalter•Manometer•Stahltank•Integrierter Wasserfilter Einsatzgebiet: Zur automatischen Wasserversorgung oder Bewässerung von Haus, Hof und Garten mit Regen-, Brauch-, oder Grundwasser sowie zur Förderung von Wasser aus Brunnen und Zisternen.

Ersatzteilliste zu: 94230 / FSL94230-03

VMg = verbaute Menge
RG = Rabattgruppe

Bild	Ersatzteilnr.	Bezeichnung	VMg	RG	Preis € excl. MwSt	UVP € incl. MwSt
1	94673-03004	Druckschalter	1	1	18,39	21,88
2	6028-01002	Deckel	1	1	5,45	6,49
3	94234	Ersatzfilterkartusche VF	1	1	5,84	6,95
4	94230-01004	Filtergehäuse	1	1	3,24	3,86
5	94230-01005	Pumpengehäuse	1	3	Artikel nicht mehr lieferbar.	
6	94230-01006	Pumpenblende	2	1	3,61	4,30
7	94230-01007	Blindstopfen	1	1	1,11	1,32
8	6028-01008	Ablassschraube oben	2	1	1,00	1,19
		WICHTIGER HINWEIS zu: 6028-01008 ohne O-Ring! Diesen finden Sie unten in der Liste unter Art.-Nr. 6028-01028 O-Ring zu Ablassschraube oben				
9	94230-01009	Diffusor inkl. Venturidüse	1	1	11,00	13,09
10	94230-01010	Laufrad	1	1	7,30	8,69
11	94230-01011	O-Ring Groß	1	1	2,68	3,19
12	94230-01012	Griff	1	1	4,53	5,39
13	6028-01013	Schalter	1	1	4,53	5,39
14	94230-01014	Abdeckung Griff	1	1	2,31	2,75
15	94230-01015	Abdeckung 1	1	1	11,00	13,09
17	94230-01017	Abdeckung 2	1	1	11,00	13,09
18	6028-01022	O-Ring Wafi	1	1	1,13	1,34
19	94230-01019	O-Ring Venturidüse	1	1	0,83	0,99
20	94230-01020	Bügel Druckschalter	1	1	0,61	0,73
21	94230-01021	Mutter Laufrad	1	1	0,83	0,99
22	94230-01022	PVC Basis	1	3	11,92	14,18
23	94230-01023	Lüfterradabdeckung	1	1	2,31	2,75
24	94230-01024	Pumpenfuss	2	1	6,01	7,15
25	94230-01025	Kessel komplett	1	3	46,21	54,99
26	94230-01026	Ablassschraube unten	1	1	0,69	0,82
27	94230-01027	Kesselflansch	1	3	Artikel nicht mehr lieferbar.	
28	94230-01028	Druckleitung DS	1	1	1,67	1,99
29	94673-03003	Manometer	1	1	9,15	10,89
30	94230-03030	Winkel Druckanzeige	1	1	4,16	4,95
31	94230-03031	Verteiler PVC	1	1	5,08	6,05
32	94230-01032	Druckleitung Kessel	1	3	15,04	17,90
		WICHTIGER HINWEIS zu: 94230-01032 Sollten Sie zusätzlich die Dichtung zu dieser Druckleitung benötigen, bitten wir Sie diese mit Artikelnummer 94191-04017 mit zu bestellen. Sie finden die Dichtung am Ende der Ersatzteilliste bei den Positionen ohne Abbildung				
33	94230-01033	90°Winkel Ig inkl. Anschluss	1	2	2,96	3,52
ohne Abb.	710038	Gummimembrane	1	3	14,70	17,49
ohne Abb.	94191-04017	Dichtung	1	1	0,83	0,99
ohne Abb.	94228-02022	Flansch	1	1	11,92	14,18
ohne Abb.	94228-02023	Flanscheinsatz	1	1	7,30	8,69
ohne Abb.	94230-01016	Verschlussstopfen	2	1	0,46	0,55
ohne Abb.	94230-01034	Füllventil	1	1	3,61	4,30
ohne Abb.	94230-01036	Füllventildeckel	1	1	2,68	3,19
ohne Abb.	94230-01037	Kondensator	1	1	7,20	8,57
ohne Abb.	94230-01038	Lüfterrad	1	1	6,01	7,15
ohne Abb.	94230-01039	Seitenverkleidung	2	1	3,61	4,30
ohne Abb.	94230-01040	Mech. Dichtung	1	1	13,77	16,39
ohne Abb.	94230-01041	Wicklung	1	3	41,50	49,39
ohne Abb.	94230-01042	Klemmkasten komplett	1	1	4,53	5,39
ohne Abb.	94230-01043	Schlüssel Filterglas	1	1	3,24	3,86
ohne Abb.	94230-03045	Anschluss Druckleitung Ds	1	1	2,96	3,52
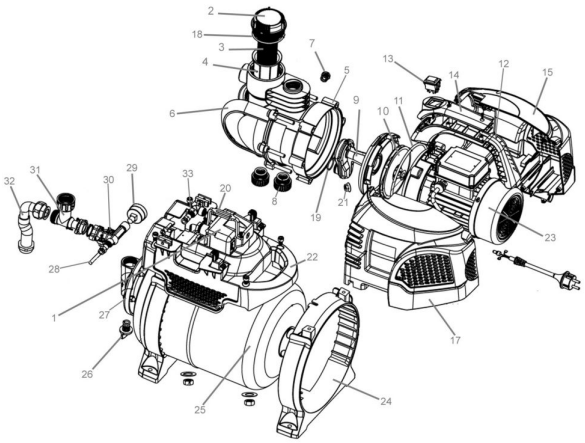
Zeichnung zu: 94230 / FSL94230-03