Güde GmbH & Co. KG • Birkichstraße 6 • D-74549 Wolpertshausen
Telefon: 0 79 04/700-0 • Telefax: 0 79 04/700-250 • info@guede.com
Service-Center: support@ts.guede.com • www.guede.com

Schmutzwasserpumpen - Artikel: 94238, Serie: FSL94238-01

SCHMUTZW. TAUCHPUMPE PROFISUB A

EAN:

Gilt für folgende Seriennummern (die 5 ersten Ziffern):
33198 35172

Beschreibung:
SCHMUTZW. TAUCHPUMPE PROFISUB A

Ersatzteilliste zu: 94238 / FSL94238-01

VMg = verbaute Menge
RG = Rabattgruppe

Bild	Ersatzteilnr.	Bezeichnung	VMg	RG	Preis € excl. MwSt	UVP € incl. MwSt
1	94238-01001	Motoreinheit komplett	1	5	Artikel nicht mehr lieferbar.	
2	94238-01002	Handgriff	1	1	9,15	10,89
4	94238-01004	Deckel	1	5	36,88	43,89
5	94238-01005	Anschlusskabel 10M H07	1	2	Artikel nicht mehr lieferbar.	
6	94238-01006	Kondensator 40µf	1	1	11,92	14,18
7	94238-01007	Dichtungssatz komplett	1	2	21,17	25,19
8	94238-01008	Mechanische Dichtung	1	1	11,92	14,18
9	94238-01009	Oberes Pumpengehäuse	1	5	73,03	86,91
10	94238-01010	Flügelrad	1	5	19,87	23,65
11	94238-01011	Mutter Flügelrad	1	1	1,39	1,65
12	94238-01012	Unteres Pumpengehäuse	1	3	61,84	73,59
13	94238-01013	Filter	1	3	11,92	14,18
14	94238-01014	Pumpenboden	1	1	64,61	76,89
ohne Abb.	94238-01015	Druckschalter 14A	1	5	36,51	43,45
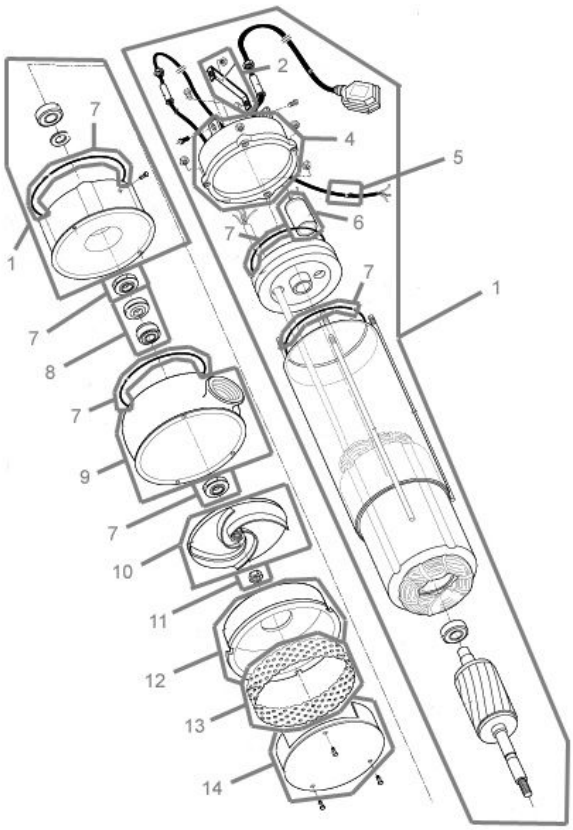
Zeichnung zu: 94238 / FSL94238-01