Gartenwagen - Artikel: 94323, Serie: FSL94323-01

Gartenwagen GGW 501

EAN: *4015671809940*

Gilt für folgende Seriennummern (die 5 ersten Ziffern):
67159 67572 67573 67574 67575 68702 69299 69740 70729 71260 71550 72048 72357 72752 73053 73780 73943 74831 74832 75238 75240 75241 75242 76258 77151 77626 77719 77720 77827 78868

Beschreibung:
•Güter bis zu 500 kg•kann als Schubkarre und Anhänger eingesetzt werden•extra breite Geländetaugliche luftbereifte Räder mit Kugellager•stabile Konstruktion•Wanne 300 l•Kippfunktion•Deichsel mit Zugöse (Bohrung 14 mm)•mit Anhängerkupplung

Ersatzteilliste zu: 94323 / FSL94323-01

VMg = verbaute Menge
RG = Rabattgruppe

Bild	Ersatzteilnr.	Bezeichnung	VMg	RG	Preis € excl. MwSt	UVP € incl. MwSt
1	94323-01001	Griff	1	3	12,52	14,90
2	94323-01002	Griffwinkel	2	1	7,30	8,69
3	94323-01003	Standbein	1	2	11,92	14,18
4	94323-01004	Wanne	1	5	47,89	56,99
5	94323-01005	Achshalterung hinten	2	3	16,55	19,69
6	94323-01006	Radachse hinten	1	2	11,00	13,09
7	94323-01007	Splint	2	1	0,14	0,17
8	94323-01008	Rad Luftbereift	2	5	31,01	36,90
9	94323-01009	Längsstrebe	1	3	21,17	25,19
10	94323-01010	Rad vorne	1	3	15,62	18,59
11	94323-01011	Aufnahme Rad vorne	1	3	18,40	21,90
12	94323-01012	Kipphebel	1	1	5,08	6,05
ohne Abb.	94323-01013	Schraubensatz	1	1	11,00	13,09
ohne Abb.	94323-01014	Ersatzschlauch zu Rad	2	2	4,62	5,50
ohne Abb.	99999-6204G	Kugellager 6204 geschlossen	4	1	9,15	10,89
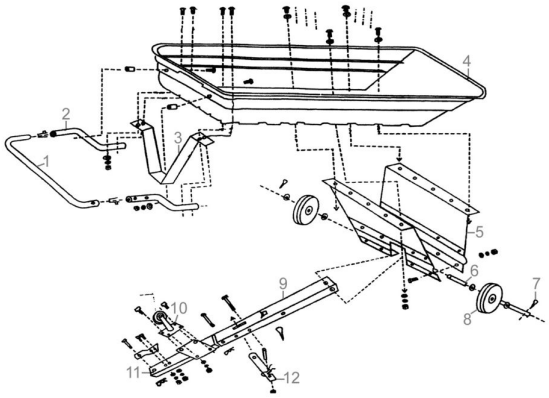
Zeichnung zu: 94323 / FSL94323-01