Güde GmbH & Co. KG • Birkichstraße 6 • D-74549 Wolpertshausen
Telefon: 0 79 04/700-0 • Telefax: 0 79 04/700-250 • info@guede.com
Service-Center: support@ts.guede.com • www.guede.com

Elektro - Artikel: 94355, Serie: FSL94355-01

ELEKTRO - LAUBSAUGER GLS 2800 VD

EAN: *4015671213839*

Gilt für folgende Seriennummern (die 5 ersten Ziffern):
51125 52965

Beschreibung:
Leistungsstarker Laubsauger mit variabel verstellbarer Geschwindigkeit der Saug- und Blasfunktion. Saug- und Blasrohr in der Länge verstellbar dadurch kann er an den Bediener optimal angepasst werden. Integrierte Häckselfunktion. Inkl. Laubfangsack, 2 Führungsrollen und einstellbarem universal Schultergurt. Hervorragend geeignet für Arbeiten im Garten, auf Rasenflächen oder Gehwegen. Optional erhältlich: Ersatzlaubfangsack Art.-Nr.: 94343.

Ersatzteilliste zu: 94355 / FSL94355-01

VMg = verbaute Menge
RG = Rabattgruppe

Bild	Ersatzteilnr.	Bezeichnung	VMg	RG	Preis € excl. MwSt	UVP € incl. MwSt
1	94355-01001	Saugrohr hinten	1	3	Artikel nicht mehr lieferbar.	
2	94355-01002	Radsatz	1	1	3,61	4,30
3	94355-01003	Saugrohr vorne	1	3	9,15	10,89
4	94355-01004	Schaufelrad	1	1	6,38	7,59
5	94355-01005	Tragegurt	1	1	6,38	7,59
6	94355-01006	Zusatzgriff	1	1	4,16	4,95
7	94355-01007	Kabelschutztülle	1	1	0,83	0,99
8	94355-01008	Kondensator	1	1	3,24	3,86
9	94355-01009	Sicherheitsschalter	2	1	4,16	4,95
10	94355-01010	Funktionshebel Blasen / Saugen	1	1	4,53	5,39
11	94355-01011	Adapter Laubfangsack	1	1	3,24	3,86
12	94343	Laubfangsack zu 94355	1	1	Artikel nicht mehr lieferbar.	
13	94355-01013	Kabelzugentlastung	1	1	0,69	0,82
14	94355-01014	Schalter	1	1	4,62	5,50
15	94355-01015	Arretierung Saugrohr	1	1	1,76	2,09
ohne Abb.	94355-01017	Schalter Drehzahl	1	1	3,24	3,86
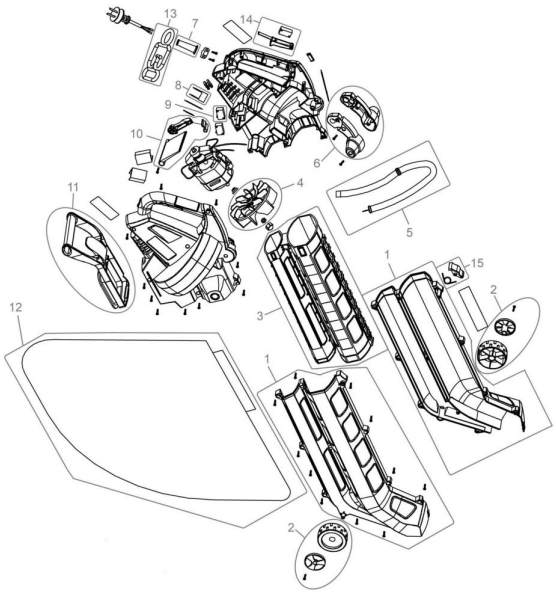
Zeichnung zu: 94355 / FSL94355-01