Benzin-Fräsen - Artikel: 94393, Serie: FSL94393-01

Gartenfräse GF 603

EAN: *4015671753847*

Gilt für folgende Seriennummern (die 5 ersten Ziffern):
65890 68424 69206 69802

Beschreibung:
Leichte Gartenfräse mit leistungsstarkem 4-Takt Power-Engine Motor. Spezielle Hackmesserform zur schonenden und wirkungsvollen Bodenbearbeitung. •4-Takt Power-Engine Motor•Breiter Handgriff für einfaches Handling•Schwenkbares Führungsrad Ø 147 mm•Totmannschaltung für hohe Arbeitssicherheit•Reversierstarter•Hackmesser aus verschleißarmen Stahl für hohe Standzeit Einsatzgebiete: Für Bodenaufbereitung kleiner bis mittlerer Flächen. Zur Einarbeitung von Mulch, Torf, Sand, Dünger oder Kompost.

Ersatzteilliste zu: 94393 / FSL94393-01

VMg = verbaute Menge
RG = Rabattgruppe

Bild	Ersatzteilnr.	Bezeichnung	VMg	RG	Preis € excl. MwSt	UVP € incl. MwSt
1	94391-01001	Halterung Griffstange	1	1	4,53	5,39
2	94391-01002	Kabelclip	2	1	1,11	1,32
3	94391-01003	Rechte Griffstange	1	2	10,08	12,00
4	94391-01004	Gashebel komplett	1	1	9,15	10,89
5	94391-01005	Verbindung Griffstange	1	2	7,30	8,69
6	94365-04001	Handgriff	2	1	3,61	4,30
7	94391-01007	Linke Griffstange	1	2	10,08	12,00
8	94391-01008	Arretierung Kupplungshebel	1	1	1,76	2,09
9	94391-01009	Feder Arretierung	1	1	1,20	1,43
10	94391-01010	Kupplungshebel	1	1	6,38	7,59
11	94391-01011	Schraube M8x40	1	1	0,50	0,60
12	94391-01012	Kupplungszug	1	1	8,23	9,79
13	94391-01013	Riemenscheibe Motor	1	2	11,76	13,99
14	94391-01014	Keil 5x4,8x35	1	1	0,83	0,99
15	94391-01015	Aufnahmescheibe Motor	1	2	21,17	25,19
16	94392-04016	Riemen Z-635 Li	1	2	15,12	17,99
17	94391-01017	Riemenscheibe Getriebe	1	2	12,60	14,99
18	94391-01018	Keilriemenkastenbasis	1	3	27,65	32,90
19	94393-01019	Getriebe	1	5	67,22	79,99
20	94391-01020	Bolzen Hackmesser	2	2	1,92	2,28
21	94365-04059	Schutzbügel Motor	1	1	11,00	13,09
22	94391-01022	Hackmesser VVR	1	1	23,01	27,38
23	94391-01023	Radbolzen	1	1	1,76	2,09
24	94391-01024	Radaufhängung komplett	1	1	15,62	18,59
25	94365-01044	Feder Radaufhängung	1	1	1,76	2,09
26	94391-01026	Splint	1	1	0,69	0,82
27	94391-01027	Rad	1	2	9,15	10,89
28	94365-03054	Abdeckung	2	1	2,68	3,19
29	94391-01029	Stopfen	2	1	0,46	0,55
30	94391-01030	Hackmesser VVL	1	1	23,01	27,38
31	94391-01031	Schutzblech Mitte	1	1	15,62	18,59
32	94391-01032	Feder Spannrolle	1	1	2,03	2,42
33	94391-01033	Spannrolle Getriebe	1	2	12,85	15,29
34	94365-04015	Führungsschaft	1	1	9,15	10,89
35	94391-01035	Sicherungsbolzen Führungsschaft	1	1	Artikel nicht mehr lieferbar.	
36	94393-01036	Verbreiterung Abdeckung VVR	1	1	8,23	9,79
37	94393-01037	Messeraufsatz VVR	1	1	13,77	16,39
38	94393-01038	Verbreiterung Abdeckung VVL	1	1	8,23	9,79
39	94393-01039	Messeraufsatz VVL	1	1	13,77	16,39
ohne Abb.	94391-01099	Zubehör	1	1	7,30	8,69
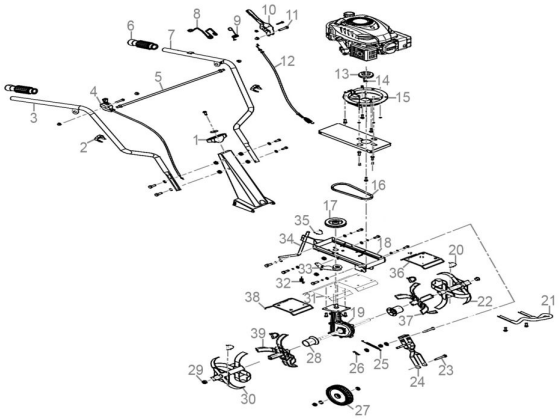
Zeichnung zu: 94393 / FSL94393-01