Güde GmbH & Co. KG • Birkichstraße 6 • D-74549 Wolpertshausen
Telefon: 0 79 04/700-0 • Telefax: 0 79 04/700-250 • info@guede.com
Service-Center: support@ts.guede.com • www.guede.com

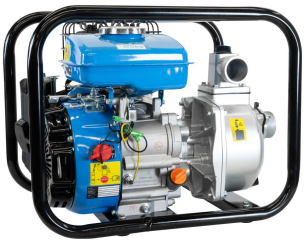

Motorpumpe-Set GMP 15.22

EAN: *4015671945051*

Gilt für folgende Seriennummern (die 5 ersten Ziffern):
69509 70725 72542 74207 74595 74930 76833 77328 77755 77756 81126 82566 83042

Beschreibung:
•Pumpengehäuse aus Aluminium-Druckguss•Gleitringdichtung•Entlüftungs- und Wasserablassschraube•Laufrad aus Aluminium-Druckguss•Tragegriff•4-Takt•Reversierstarter•Ölmangelsicherung•2 Schlauchanschlussstutzen mit Schlauchklemmen•Saugkorb Einsatzgebiet: Zum Pumpen von sauberem bis leicht verschmutztem Wasser. Ideale Lösung für Einsätze ohne Stromnetz - z.B. zur Notentwässerung, zum Einsatz auf Feldern, Baustellen oder zur Gartenbewässerung Lieferumfang: Motorpumpe, Anschlussadapter Set, 4 Meter Ansaugschlauch, 10 Meter Abgangschlauch

Ersatzteilliste zu: 94503 / FSL94503-01

VMg = verbaute Menge
RG = Rabattgruppe

Bild	Ersatzteilnr.	Bezeichnung	VMg	RG	Preis € excl. MwSt	UVP € incl. MwSt
1	94501-01001	Ansauganschluss	1	1	5,08	6,05
2	94501-01002	Ansaugdichtung	1	1	2,68	3,19
3	94501-01003	Pumpengehäuse	1	2	23,01	27,38
4	94501-01004	O-Ring Klein	1	1	1,25	1,49
5	94501-01005	Diffusor	1	1	15,62	18,59
6	94501-01006	Laufrad	1	1	11,00	13,09
7	94501-01007	O-Ring Gross	1	1	2,03	2,42
8	94501-01008	Mechanische Dichtung	1	1	8,23	9,79
9	94501-01009	Flansch	1	3	13,77	16,39
10	94501-01010	Dichtung Druckanschluss	1	1	2,68	3,19
11	94501-01011	Druckanschluss	1	1	12,85	15,29
12	94501-01012	Dichtung Blindstopfen	2	1	0,83	0,99
13	94501-01013	Blindstopfen	2	1	1,39	1,65
14	94501-01014	Dichtung Stutzen	2	1	0,92	1,09
15	94501-01015	Überwurfmutter Stutzen	2	1	3,61	4,30
16	94501-01016	Schlauchanschlussstutzen	2	1	4,16	4,95
17	94253-01051	Schlauchschelle	3	1	0,83	0,99
18	94501-01018	Saugkorb	1	1	4,53	5,39
19	94501-01019	Schraube M6x10	4	1	0,83	0,99
20	94501-01020	Gummifuss	4	1	1,76	2,09
ohne Abb.	94251-01063	Ansauggarnitur	1	5	21,17	25,19
ohne Abb.	94251-01064	Abgangsschlauch	1	5	26,72	31,80
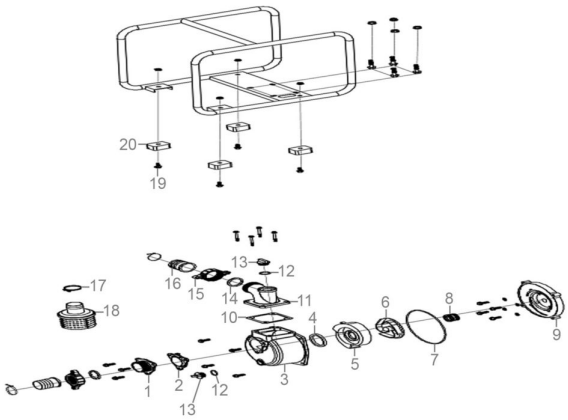
Zeichnung zu: 94503 / FSL94503-01