Schmutzwassertauchpumpe GS 4000

EAN: *4015671946218*

Gilt für folgende Seriennummern (die 5 ersten Ziffern):
58095 58445 59136 59137 60613 61567 61568 63294 63746 64398 65522 65957 66626 67362 67430 68820 69302 69303 71828 71831 72980

Beschreibung:
•variabel einstellbarer Schwimmerschalter•Gehäuse aus schlagfestem Kunststoff•Laufrad aus Noryl•Gleitringdichtung•10 m Anschlusskabel•Tragegriff•Thermoschutz Einsatzgebiete: Zum Abpumpen von stark verschmutztem Wasser aus Gruben, Gartengewässern, Teichen oder bei Hochwasser. Schlauchanschluss: 1 1/4" IG, 1 1/4" AG, 32 mm, 1" AG, 23 mm

Ersatzteilliste zu: 94621 / FSL94621-07

VMg = verbaute Menge
RG = Rabattgruppe

Bild	Ersatzteilnr.	Bezeichnung	VMg	RG	Preis € excl. MwSt	UVP € incl. MwSt
1	94621-04001	Wellendichtring	1	1	2,59	3,08
2	94621-05002	Wellendichtring 12x24x4,5	2	1	2,96	3,52
3	94621-07003	Laufrad 2 Lamellen	1	1	6,38	7,59
4	94621-04004	Mutter	1	1	0,55	0,65
5	94621-04005	O-Ring oben	1	1	0,83	0,99
6	94621-04006	O-Ring unten	1	1	0,83	0,99
7	94621-06007	Pumpenboden	1	1	7,20	8,57
8	94621-04008	Bodenplatte	1	1	4,16	4,95
9	94540	Pumpenanschlussstutzen 1 1 / 4 AG	1	2	5,84	6,95
10	94621-07010	O-Ring Klein	1	1	0,74	0,88
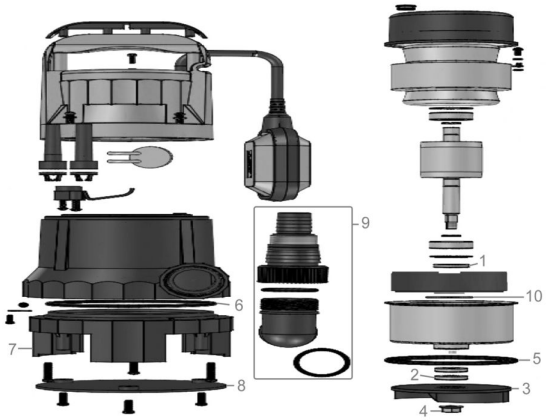
Zeichnung zu: 94621 / FSL94621-07