SCHMUTZWASSERTAUCHPUMPE GS7501 PI

EAN: *4015671209337*

Gilt für folgende Seriennummern (die 5 ersten Ziffern):
49562 49672 49673 50278 50868 52627 52746 56209 56769 56913 59217 60211 60645 61098 61541 62806 63802 65620

Beschreibung:
•Variabel einstellbarer Schwimmerschalter•Edelstahlmantel•Laufrad aus Noryl•Mechanische Dichtung•10 m Anschlusskabel•Tragegriff•Thermoschutz•Edelstahlwelle Einsatzgebiete: Zum Abpumpen von stark verschmutztem Wasser aus Gruben, Gartengewässern, Teichen usw.

Ersatzteilliste zu: 94632 / FSL94632-01

VMg = verbaute Menge
RG = Rabattgruppe

Bild	Ersatzteilnr.	Bezeichnung	VMg	RG	Preis € excl. MwSt	UVP € incl. MwSt
1	94632-01001	Griff	1	1	4,53	5,39
2	94632-01002	Laufrad	1	1	6,64	7,90
3	94632-01003	Dichtring	1	1	1,11	1,32
4	94632-01004	Dichtung	1	1	1,76	2,09
5	94632-01005	Pumpenfuß	1	1	7,30	8,69
6	94632-01006	Pumpenboden	1	1	4,53	5,39
7	94539	Pumpenanschlussstutzen 1 1 / 2	1	1	5,00	5,95
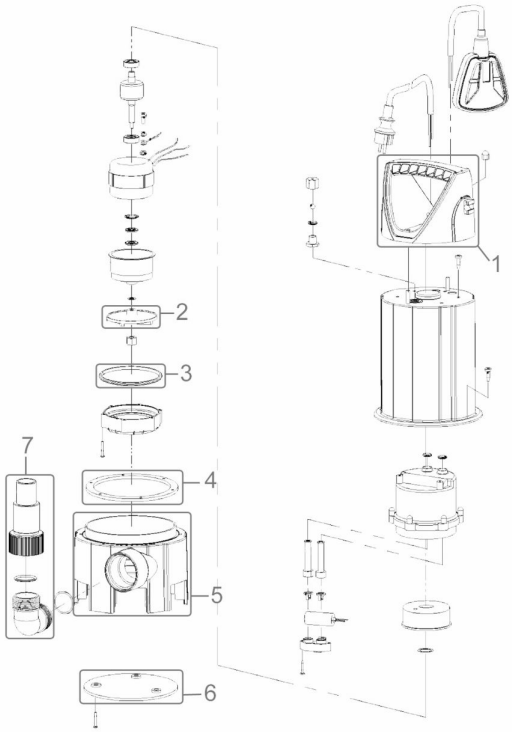
Zeichnung zu: 94632 / FSL94632-01