HAUSWASSERWERK HWW 1200 II

EAN: *4015671946737*

Gilt für folgende Seriennummern (die 5 ersten Ziffern):
05052 05167 05184 33209 33210 33211 33212 35433 35434 35798 36966 36967 36968 36969 36970 36971 37149 42207 42579 43043 43044 43964 44705

Beschreibung:
Pumpengeh►use aus Edelstahl, Edelstahl-Kessel 24 l, mit Motorverkleidung und automatischer Druckschalter.

Ersatzteilliste zu: 94673 / FSL94673-03

VMg = verbaute Menge
RG = Rabattgruppe

Bild	Ersatzteilnr.	Bezeichnung	VMg	RG	Preis € excl. MwSt	UVP € incl. MwSt
1	94673-03001	Druckleitung	1	2	17,64	20,99
		WICHTIGER HINWEIS zu: 94673-03001 Sollten Sie zusätzlich die Dichtung zu dieser Druckleitung benötigen, bitten wir Sie diese mit Artikelnummer 94191-04017 mit zu bestellen. Sie finden die Dichtung am Ende der Ersatzteilliste bei den Positionen ohne Abbildung				
2	94673-03002	Messing Fitting	1	2	10,92	12,99
3	94673-03003	Manometer	1	1	9,15	10,89
4	94673-03004	Druckschalter	1	1	18,39	21,88
5	94189-03001	Lüfterrad	1	1	4,64	5,52
7	94189-03003	Schalter	1	1	5,45	6,49
8	94189-03004	Schaltergehäuse komplett	1	1	4,53	5,39
9	94189-03005	Kondensator 20µf	1	1	8,97	10,67
10	94189-03006	Motorgehäuse	1	1	9,16	10,90
11	94189-03013	O-Ring Groß	1	1	2,94	3,50
12	94189-03011	Mechanische Dichtung	1	1	14,13	16,81
13	94189-03010	Wellendichtring	1	1	2,09	2,49
14	94189-03012	Flanscheinsatz	1	1	6,28	7,47
15	94189-03014	Laufrad	1	1	10,71	12,74
16	94189-03016	Diffusor	1	1	11,86	14,11
17	94189-03018	Pumpengehäuse	1	3	23,45	27,91
18	94673-03018	Kesselflansch	1	1	9,15	10,89
19	94673-03019	Membrane	1	5	14,70	17,49
20	94189-03009	Flansch	1	2	14,28	16,99
21	94673-03021	Ventil komplett	1	1	4,53	5,39
22	94673-03022	Ventilkappe	1	1	4,53	5,39
23	94189-03019	Blindstopfen 1 / 8	2	1	2,31	2,75
ohne Abb.	94189-03017	O-Ring Klein	1	1	0,86	1,02
ohne Abb.	94191-04017	Dichtung	1	1	0,83	0,99
ohne Abb.	94673-03023	Kessel komplett	1	3	71,65	85,26
ohne Abb.	94189-03002	Dichtung Schaltergehäuse	1	1	2,68	3,19
ohne Abb.	94189-03007	Handgriff inkl. Fuss	1	1	6,38	7,59
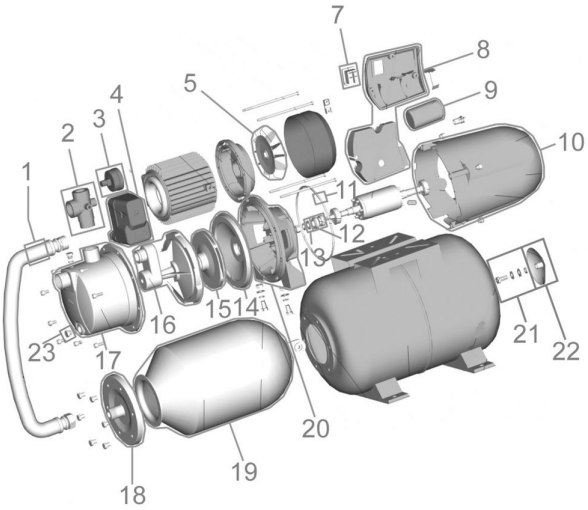
Zeichnung zu: 94673 / FSL94673-03