MOTORKETTENSÄGE KS 501 B

EAN: *4015671213860*

Gilt für folgende Seriennummern (die 5 ersten Ziffern):
50309 53236 58541

Beschreibung:
Ausstattung:•Oregon Kette und Schwert•Elektronische Zündung•Einstellbare Kettenschmierung•Schlagzähes Gehäuse•Kettenbremse und Kettenfänger•6-faches Anti-VibrationssystemEinsatzgebiet:•Stabiler Bügelgriff und Walbro-Vergaser für Fällschnitte und waagrechtes Sägen.

Ersatzteilliste zu: 94788 / FSL94788-01

VMg = verbaute Menge
RG = Rabattgruppe

Bild	Ersatzteilnr.	Bezeichnung	VMg	RG	Preis € excl. MwSt	UVP € incl. MwSt
1	94787-01001	Obere Abdeckung komplett	1	1	4,53	5,39
2	94787-01002	Luftfilterdeckel komplett	1	1	9,07	10,79
3	94787-01003	Schraube Luftfilterdeckel	1	1	1,11	1,32
4	94787-01004	Bremshebeleinheit komplett	1	2	23,01	27,38
5	94787-01005	Bremsband	1	1	5,45	6,49
6	94787-01006	Abdeckung Kettenspanner	1	1	1,76	2,09
7	94787-01007	Kettenspanner	1	1	4,81	5,72
8	94787-01008	Bremshebel	1	1	4,44	5,28
9	94787-01009	Anwerfereinheit komplett	1	2	16,55	19,69
10	94787-01010	Startergriff	1	1	1,76	2,09
11	94787-01011	Grundgehäuse	1	3	18,39	21,88
12	94787-01012	Öltankdeckel	1	1	4,16	4,95
13	94787-01013	Primerpumpe	1	2	4,53	5,39
14	94787-01014	Benzinleitung	1	1	5,35	6,37
15	94787-01015	Rücklaufleitung	1	1	3,24	3,86
16	94787-01016	Gashebel mit Gestänge	1	1	2,68	3,19
17	94787-01017	Feder Gasgriff	1	1	0,69	0,82
18	94787-01018	Griffeinlage	1	1	2,68	3,19
19	94787-01019	Gasgriff komplett	1	1	2,03	2,42
20	94787-01020	Handgriff komplett	1	1	16,83	20,03
24	94787-01024	AV-Dämpfer komplett	1	1	6,38	7,59
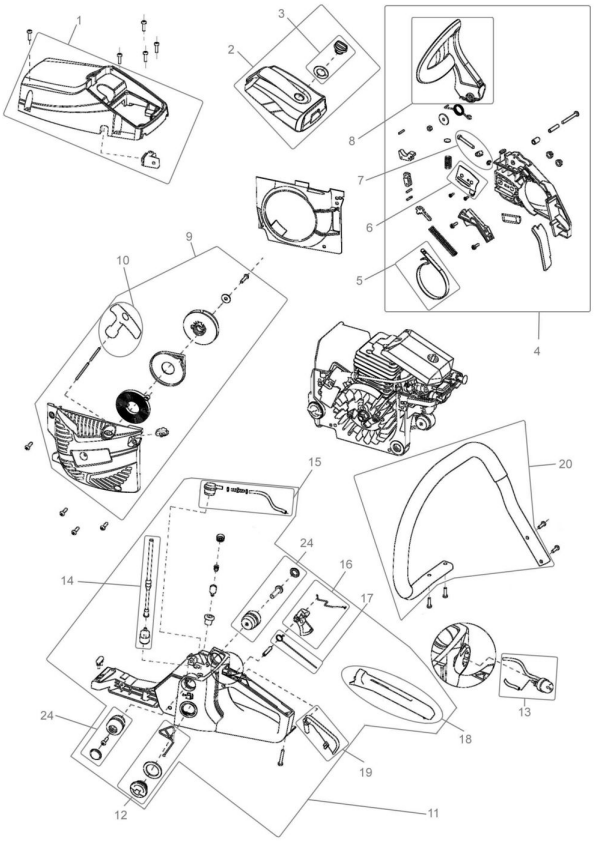
Zeichnung zu: 94788 / FSL94788-01