Güde GmbH & Co. KG • Birkichstraße 6 • D-74549 Wolpertshausen
Telefon: 0 79 04/700-0 • Telefax: 0 79 04/700-250 • info@guede.com
Service-Center: support@ts.guede.com • www.guede.com

Schnittbreite bis 45cm - Artikel: 94995, Serie: FSL94995-01

RASENMÄHER ECO WHEELER 400K

EAN:

Gilt für folgende Seriennummern (die 5 ersten Ziffern):
43104 43105 43106 43107 43108 43568 43844 43845 43846 43847 43848 43849 43850 43851 46447 46449 46450

Beschreibung:
Benzin-Rasenmäher mit OHV 4-Takt-Motor, wirtschaftlich im Verbrauch und schlagfestem Kunststoffgehäuse. Ausstattung: Ergonomisch geformter Führungsholm, 5-fache Schnitthöhenverstellung, Einzelradaufhängung, 50 Liter Grasfangbox für ausreichende Mähzeit. Antrieb: Manuell Einsatzgebiete: Für kleine bis mittlere Rasenflächen.

Ersatzteilliste zu: 94995 / FSL94995-01

VMg = verbaute Menge
RG = Rabattgruppe

Bild	Ersatzteilnr.	Bezeichnung	VMg	RG	Preis € excl. MwSt	UVP € incl. MwSt
1	94995-01001	Oberer Holm	1	1	11,92	14,18
2	94995-01002	Totmann-Zug	1	1	Artikel nicht mehr lieferbar.	
3	94995-01003	Seilführung Anwerfereinheit	1	2	3,51	4,18
4	94995-01004	Feststellknopf Holm komplett	2	1	2,68	3,19
5	94995-01005	Klemme Zug	2	1	0,83	0,99
6	94995-01006	Bolzen	2	1	0,83	0,99
7	94995-01007	Gashebel inkl. Zug	1	1	Artikel nicht mehr lieferbar.	
9	94995-01009	Heckklappe	1	1	Artikel nicht mehr lieferbar.	
10	94995-01010	Unterer Holm VVL	1	1	9,43	11,22
11	94995-01011	Unterer Holm VVR	1	1	Artikel nicht mehr lieferbar.	
12	94995-01012	Grasfangkorb	1	5	Artikel nicht mehr lieferbar.	
14	94127-01037	Achse / Höhenv. vorne (L / R) komplett	1	1	Artikel nicht mehr lieferbar.	
18	94995-01018	Rad	4	1	8,23	9,79
19	94995-01019	Abdeckung Rad	4	1	2,68	3,19
20	94127-01041	Messerflansch komplett	1	1	Artikel nicht mehr lieferbar.	
22	75400-01049	Schraube Messerflansch	1	1	3,61	4,30
ohne Abb.	94995-01046	Griff Fangkorb	1	3	Artikel nicht mehr lieferbar.	
ohne Abb.	94995-01048	Achshülse	2	1	1,76	2,09
ohne Abb.	94996	Ersatzmesser zu 400 K	1	1	Artikel nicht mehr lieferbar.	
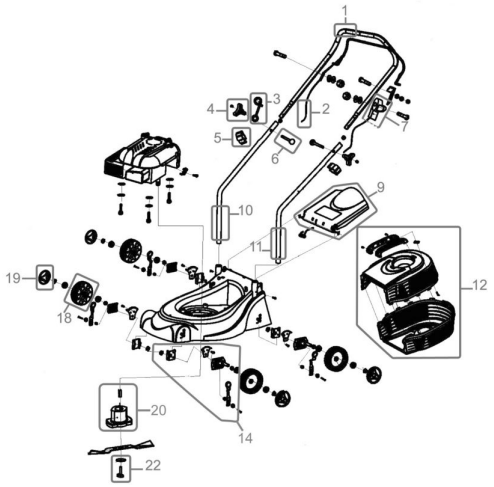
Zeichnung zu: 94995 / FSL94995-01