Benzin-Kettensäge KS 450-55

EAN: *4015671139764*

Gilt für folgende Seriennummern (die 5 ersten Ziffern):
82404 84681 85206

Beschreibung:
Leistungsstarke, vielseitig einsetzbare Benzinkettensäge zur Brennholzbearbeitung und für die Gehölzpflege ums Haus. •inkl. Oregon Schwert & Kette•hochwirksames Anti-Vibrationssystem•federunterstütztes Leichtstartsystem•Primerpumpe und Choke•Krallenanschlag aus Metall•beidseitig gelagerte Kurbelwelle•inkl. Kraftstoffmischbehälter•Tool-Kit in praktischer Werkzeugtasche•mit Ketten- und Schwertschutz•Optionales Zubehör:•94888 Ersatzschwert OREGON•95026 "GÜDE UNIVERSAL- ERSATZKETTE GEK 61/1,3/3/8"

Ersatzteilliste zu: 95044 / FSL95044-01

VMg = verbaute Menge
RG = Rabattgruppe

Bild	Ersatzteilnr.	Bezeichnung	VMg	RG	Preis € excl. MwSt	UVP € incl. MwSt
2	95046-01002	Dichtung	1	1	0,83	0,99
18	95046-01018	Bremshebeleinheit	1	2	19,32	22,99
19	95046-01019	Bremshebel	1	1	4,19	4,99
20	95046-01020	Kettenspanner	1	1	2,51	2,99
21	95046-01021	Bremsband	1	1	2,51	2,99
23	95046-01023	Abdeckung Kettenspanner	1	1	1,67	1,99
24	95046-01024	Griffeinlage	1	1	2,51	2,99
25	95046-01025	Leitung 3x5x130mm	1	1	1,67	1,99
26	95046-01026	Primer	1	1	2,51	2,99
27	95046-01027	Tankentlüftung	1	1	2,51	2,99
28	95046-01028	Kraftstofffilter	1	1	1,50	1,79
29	95046-01029	Kraftstoffleitung	1	1	3,35	3,99
30	95046-01030	Ein / Aus Schalter	1	1	3,35	3,99
31	95046-01031	Kraftstofftankdeckel	1	1	3,32	3,95
32	95046-01032	AV-Dämpfer 2 komplett	2	1	3,35	3,99
76	94887	Oregon-Ersatzkette 62 / 1,3 / 3 / 8"	1	2	20,97	24,95
77	94888	Oregon Ersatzschwert 450 mm	1	2	29,37	34,95
78	95044-01078	Kettenschutz	1	1	5,03	5,99
87	95046-01087	Grundgehäuse komplett	1	2	25,20	29,99
88	95046-01088	Gashebel komplett	1	1	2,51	2,99
ohne Abb.	95026	GÜDE UNIVERSAL- ERSATZKETTE GEK 61 / 1,3 / 3 / 8"	0	1	12,56	14,95
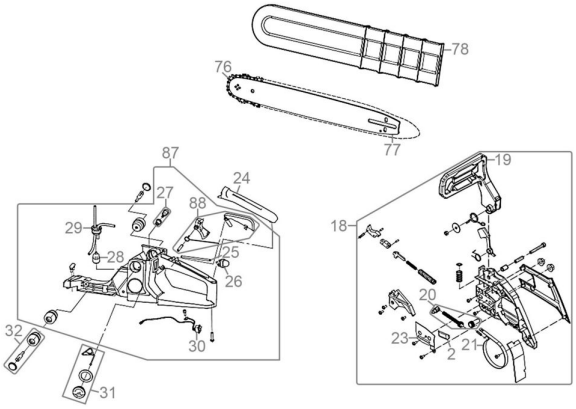
Zeichnung zu: 95044 / FSL95044-01