Güde GmbH & Co. KG • Birkichstraße 6 • D-74549 Wolpertshausen
Telefon: 0 79 04/700-0 • Telefax: 0 79 04/700-250 • info@guede.com
Service-Center: support@ts.guede.com • www.guede.com

Teleskop Heckenschere GTHS 6045.1

EAN: *4015671665782*

Gilt für folgende Seriennummern (die 5 ersten Ziffern):
80470 81518 84817

Beschreibung:
•Schnittlänge 450 mm•Max. Schnittstärke Heckenschere 18 mm•5-fach einstellbarer Schneidkopf 30°| 0°| 30°| 60°| 90°•Teleskopauszug 440 mm•Softgriff•Zusatzhandgriff•Sicherheitschalter verhindert unbeabsichtigtes einschalten•Kabelzugentlastung•Laser geschnittene Messer•Metallgetriebe Einsatzgebiete: Für Gehölzpflege bis in ca. 4-4,5m Höhe je nach Körpergröße. Lieferumfang: Teleskopheckenschere, Schwertschutz und Tragegurt.

Ersatzteilliste zu: 95102 / FSL95102-01

VMg = verbaute Menge
RG = Rabattgruppe

Bild	Ersatzteilnr.	Bezeichnung	VMg	RG	Preis € excl. MwSt	UVP € incl. MwSt
1	95102-01001	Kohle einzeln	2	1	1,59	1,89
		WICHTIGER HINWEIS zu: 95102-01001 Wir empfehlen grundsätzlich beide verbaute Kohlen gemeinsam zu wechseln				
2	95102-01002	Kohlenhalter einzeln	2	1	1,25	1,49
3	95102-01003	Winkelstück komplett	1	2	7,48	8,90
4	95102-01004	Griffstück	1	1	5,80	6,90
5	95102-01005	Softgriff	1	1	2,44	2,90
6	95102-01006	Halterung Tragegurt	1	1	2,44	2,90
7	95102-01007	Niete	1	1	0,83	0,99
8	95102-01008	Klemmstück	1	2	2,93	3,49
9	95102-01009	Klemmmutter	2	3	3,32	3,95
10	95102-01010	Messer komplett	1	3	16,72	19,90
11	95102-01011	Messerantrieb	1	3	18,40	21,90
12	95102-01012	Ein / Aus Schalter	1	2	5,03	5,99
13	95102-01013	Kondensator	1	3	3,35	3,99
14	95102-01014	Messerschutz	1	1	4,16	4,95
15	95102-01015	Innensechskantschlüssel	1	1	0,92	1,09
16	95102-01016	Tragegurt	1	2	5,80	6,90
17	95102-01017	Feder	2	1	1,50	1,79
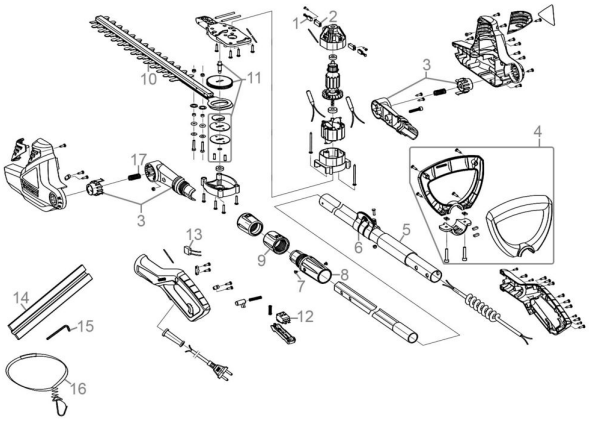
Zeichnung zu: 95102 / FSL95102-01