Güde GmbH & Co. KG • Birkichstraße 6 • D-74549 Wolpertshausen
Telefon: 0 79 04/700-0 • Telefax: 0 79 04/700-250 • info@guede.com
Service-Center: support@ts.guede.com • www.guede.com

Schnittbreite bis 45cm - Artikel: 95125, Serie: FSL95125-02

RASENM BIG WHEELER 560 MEGA B&S

EAN:

Gilt für folgende Seriennummern (die 5 ersten Ziffern):
47222 49208 49565 49987

Beschreibung:
Benzin-Rasenmäher mit Briggs & Stratton 700 Series - DOV 4-Takt-Motor, wirtschaftlich im Verbrauch und extrem leichtem und stabilem Aluminium Gehäuse. Ausstattung: Ergonomisch geformter und mehrfach verstellbarer Führungsholm, 6-fache Komfort-Schnitthöhenverstellung durch einen Hebel, Einzelradaufhängung. 60 Liter Grasfangsack für ausreichende Mähzeit. Kugelgelagerte 300 mm große Räder hinten und 200 mm vorne für leichtes Fahren auch auf unebenen Flächen. Praktischer Wasseranschluss mit Gardenakompatibler Schnellkupplung zum unkomplizierten Reinigen des Innengehäuse und des Messers. Antrieb: Radantrieb durch zuschaltbares Leichtlaufgetriebe. Funktionen: Mähen, Sammeln, Mulchen. Einsatzgebiete: Für mittlere bis große Rasenflächen.

Ersatzteilliste zu: 95125 / FSL95125-02

VMg = verbaute Menge
RG = Rabattgruppe

Bild	Ersatzteilnr.	Bezeichnung	VMg	RG	Preis € excl. MwSt	UVP € incl. MwSt
1	94147-01001	Softgriff	1	1	4,19	4,99
2	94147-02002	Hebel Radantrieb	1	1	8,39	9,98
3	94147-01003	Totmann-Bügel	1	1	7,30	8,69
4	95105-01004	Oberer Holm	1	1	11,92	14,18
6	94147-01006	Seilführung	1	1	1,85	2,20
7	95105-01007	Klemmgriff	2	1	6,38	7,59
8	94147-02008	Totmann-Zug / Antriebs-Zug	1	3	11,68	13,90
9	95105-01009	Unterer Holm	2	1	Artikel nicht mehr lieferbar.	
10	95105-01010	Riemenschutz	1	2	Artikel nicht mehr lieferbar.	
11	94147-01011	Mulcheinsatz	1	2	9,16	10,90
12	95376-01041	Grasfangsack komplett	1	3	32,69	38,90
14	94147-01014	Raster Höhenverstellung	1	1	2,68	3,19
16	94147-01016	Schutz Antriebsrad 12	2	2	4,62	5,50
17	94147-01070	Antriebsrad hinten inkl. Lager	2	3	Artikel nicht mehr lieferbar.	
18	94147-01018	Mutter Antriebsrad hinten	2	1	3,61	4,30
19	95350-02014	Achse inkl. Getriebe	1	3	46,13	54,89
20	94147-01020	Radkappe vorne	2	2	3,35	3,99
21	94147-02021	Rad vorne	2	2	Artikel nicht mehr lieferbar.	
22	94147-01022	Achse vorne	1	3	16,55	19,69
23	95105-01023	Schutz Rad vorne	2	2	5,03	5,99
24	94147-02024	Messerflansch	1	2	10,84	12,90
25	94147-01025	Schraube F. Messer komplett	1	1	4,62	5,50
29	94147-01029	Feststellknopf	2	1	4,16	4,95
ohne Abb.	94147-01052	Antriebsritzel links	1	2	6,64	7,90
ohne Abb.	94147-01053	Antriebsritzel rechts	1	2	6,64	7,90
ohne Abb.	94147-01063	Rückholfeder Getriebe	1	1	3,53	4,20
ohne Abb.	94147-01067	Unterlegscheibe vorne Ø13,5 / 24 mm	2	1	0,92	1,09
ohne Abb.	94147-01068	Unterlegscheibe hinten Ø10,5 / 20 mm	2	1	0,92	1,09
ohne Abb.	94147-02054	Spannfeder Getriebe	1	1	3,61	4,30
ohne Abb.	95100-01028	Riemen	1	2	14,20	16,90
ohne Abb.	95112	Ersatzmesser zu BIG WHEELER 560	1	1	18,45	21,96
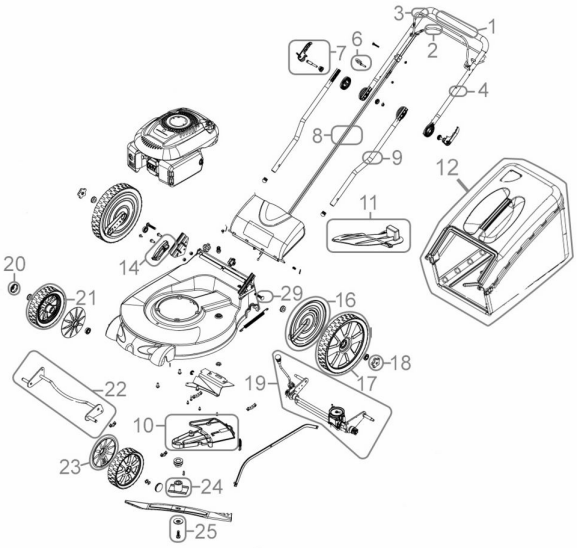
Zeichnung zu: 95125 / FSL95125-02