Güde GmbH & Co. KG • Birkichstraße 6 • D-74549 Wolpertshausen
Telefon: 0 79 04/700-0 • Telefax: 0 79 04/700-250 • info@guede.com
Service-Center: support@ts.guede.com • www.guede.com

Benzin-Vertikutierer - Artikel: 95140, Serie: FSL95140-01

MOTOR-VERTIKUTIERER GV 2400 SL

EAN: *4015671951403*

Gilt für folgende Seriennummern (die 5 ersten Ziffern):
43247 43248 00000

Beschreibung:
•4-Takt Power-Engine Motor•Ergonomisch geformter Fahrgriff•7-fach zentrale Schnitthöhenverstellung•48 Liter Grasfangsack für ausreichend Arbeitszeit•Große leichtgängige Räder Einsatzgebiete: Für kleine bis mittlere Rasenflächen

Ersatzteilliste zu: 95140 / FSL95140-01

VMg = verbaute Menge
RG = Rabattgruppe

Bild	Ersatzteilnr.	Bezeichnung	VMg	RG	Preis € excl. MwSt	UVP € incl. MwSt
1	94362-01001	Sicherheitsbügel Welle	1	1	Artikel nicht mehr lieferbar.	
2	94362-01002	Anschlag mit Feder	1	1	4,62	5,50
3	94362-01003	Bowdenzug	1	1	Artikel nicht mehr lieferbar.	
4	94362-01004	Oberer Holm	1	1	7,30	8,69
5	94362-01005	Unterer Holm	1	1	8,23	9,79
6	94362-01006	Seilführung	1	1	1,76	2,09
7	94362-01007	Feststellknopf + Schraube	2	1	Artikel nicht mehr lieferbar.	
9	94362-01009	Seitenteil vvl.	1	1	23,01	27,38
10	94362-01010	Radabdeckung Blau	4	1	2,96	3,52
11	94362-01011	Rad	4	1	Artikel nicht mehr lieferbar.	
12	94362-01012	Messerwelle komplett	1	5	Artikel nicht mehr lieferbar.	
13	94362-01013	Achse vorne	1	1	20,24	24,09
14	94362-01014	Riemen V610 (10x585 Li)	1	5	18,48	21,99
15	94362-01015	Riemenabdeckung	1	1	Artikel nicht mehr lieferbar.	
16	94362-01016	Riemenscheibe Messer	1	1	Artikel nicht mehr lieferbar.	
18	94362-01018	Spannrolle Antrieb komplett	1	3	Artikel nicht mehr lieferbar.	
19	94362-01019	Feder+Halter Spannrolle	1	1	Artikel nicht mehr lieferbar.	
20	94362-01020	Riemenscheibe Motor	1	1	9,15	10,89
21	94362-01021	Seitenteil vvr.	1	1	Artikel nicht mehr lieferbar.	
22	94362-01022	Fangsack	1	1	Artikel nicht mehr lieferbar.	
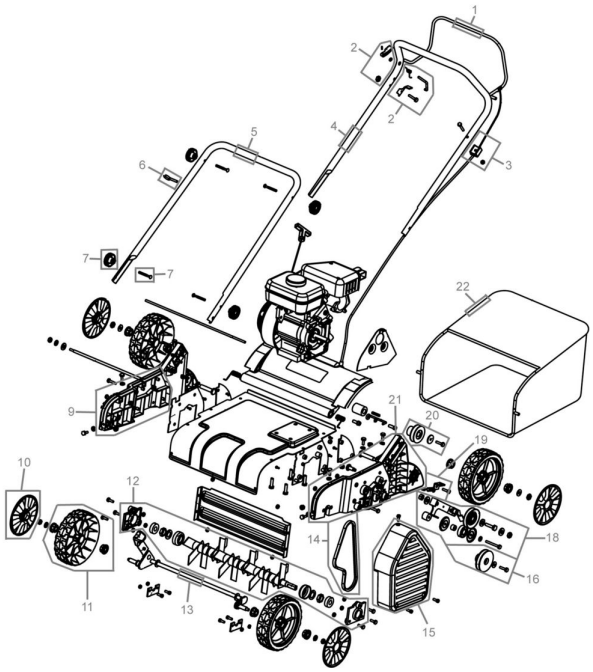
Zeichnung zu: 95140 / FSL95140-01