Benzin-Freischneider - Artikel: 95195, Serie: FSL95195-02

Freischneider GFS 1503 B

EAN: *4015671801685*

Gilt für folgende Seriennummern (die 5 ersten Ziffern):
74870 75547 75548 75862 77690 77977 77978 78259 78489 79898

Beschreibung:
•automatische Fliehkraftkupplung•Bedienelemente kompakt im Handgriff•Primer Pumpe zur Starterleichterung•Wirbelblatt (8 Zähne)•Sternblatt (4 Zähne)•Fadenspule mit Tippautomatik•Schnittbreite Fadenspule/Messer: 430/255 mm•komfortables Tragegurtsystem•vibrationsarmer Zweihand-Multifunktionsgriff•starre Welle Einsatzgebiet: Für Arbeiten in durchwachsenem Gelände wie z.B. an Steilhängen, unter Bäumen oder im Gestrüpp. Optionales Zubehör:•#94035 Ersatzspule RT 2x 2,8m Ø2,4 mm•#95194 Sternblatt 255/3Z•#95142 Sternblatt 255/4Z•#94034 Wirbelblatt 255/8Z

Ersatzteilliste zu: 95195 / FSL95195-02

VMg = verbaute Menge
RG = Rabattgruppe

Bild	Ersatzteilnr.	Bezeichnung	VMg	RG	Preis € excl. MwSt	UVP € incl. MwSt
1	95195-02001	Motor	1	5	75,62	89,99
2	95195-02002	Tragegurt	1	2	9,15	10,89
3	95195-01006	Kupplungsgehäuse	1	3	18,39	21,88
4	95195-02004	Sicherungsring	1	1	0,83	0,99
5	95195-02005	Hülse	1	1	0,83	0,99
6	95195-02006	Halterung Tragegurt	1	1	1,11	1,32
7	95195-02007	Griffrohr	1	3	6,71	7,98
8	95195-02008	Bediengriff kpl.	1	1	12,60	14,99
9	95195-02009	Griffrohrhalterung	1	1	4,16	4,95
10	95195-02010	Befestigung Schutz	1	1	2,03	2,42
11	95195-02011	Umlenkgetriebe	1	2	23,01	27,38
12	95195-01011	Innnenflansch	1	1	2,31	2,75
13	95194	Sternblatt 255 / 3Z	1	1	12,56	14,95
14	95195-01013	Außenflansch	1	1	2,68	3,19
15	95195-02015	Befestigungsglocke	1	1	2,03	2,42
16	95195-01015	Blattmutter	1	1	0,83	0,99
17	95195-02017	Schutz	1	1	11,00	13,09
		WICHTIGER HINWEIS zu: 95195-02017 wird ohne Messer 95195-01008 geliefert!				
18	95200-01009	Verbindungsstück	1	2	7,55	8,98
19	94035	Fadenspule / Fadenkopf M10Li 2er Set	1	2	20,97	24,95
ohne Abb.	93997-01062	Gabelschlüssel 8 / 10	1	1	1,76	2,09
ohne Abb.	94883-01054	Schlitz-Schraubendreher	1	1	1,76	2,09
ohne Abb.	95195-01008	Messer zu Schutz	1	1	2,03	2,42
ohne Abb.	95195-01017	Mischbehälter	1	1	2,68	3,19
ohne Abb.	95195-01140	Zündkerzenschlüssel	1	1	2,68	3,19
ohne Abb.	95195-02020	Rohr Freischneider	1	3	11,00	13,09
ohne Abb.	95195-02021	Rohr Motoreinheit	1	3	11,00	13,09
ohne Abb.	99999-IN604	Innensechskantschlüssel 4er	1	1	0,92	1,09
ohne Abb.	99999-IN605	Innensechskantschlüssel 5er	1	1	0,92	1,09
ohne Abb.	94034	Wirbelblatt 255 / 8Z	1	2	16,76	19,94
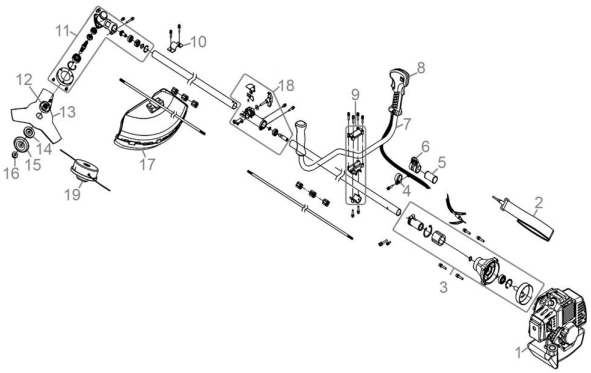
Zeichnung zu: 95195 / FSL95195-02