Gartenfräse GF 420-4.1

EAN: *4015671516398*

Gilt für folgende Seriennummern (die 5 ersten Ziffern):
76801 77700 82518 84266 85189

Beschreibung:
Gartenfräse mit leistungsstarkem 4-Takt Power-Engine Motor bestens geeignet um harte, steinige oder lehmige Böden zu bearbeiten und vorbereiten z.B. zur Aussaat. Ausstattung:•4-Takt Power-Engine Motor•3-fach höhenverstellbarer gummierter Handgriff•Geländetaugliche Luftreifen mit Grobstollenprofil für gute Bodenhaftung•Räder mit Freilauf•Vor- und Rückwärtsgang separat Zuschaltbar•verbaute Rutschkupplung verhindert das drehen der Hackmesser beim Rückwärtsfahren•Ölmangelsicherung•5-fach einstellbarer Tiefenbegrenzer•Reversierstarter•Benzinhahn•Hackmesser aus verschleißarmen Stahl für hohe Standzeit•die Hackmesser drehen in Fahrtrichtung Einsatzgebiete: Für Bodenaufbereitung mittlerer Flächen. Zur Einarbeitung von Mulch, Torf, Sand, Dünger oder Kompost

Ersatzteilliste zu: 95457 / FSL95457-01

VMg = verbaute Menge
RG = Rabattgruppe

Bild	Ersatzteilnr.	Bezeichnung	VMg	RG	Preis € excl. MwSt	UVP € incl. MwSt
62	95457-01062	Riemenabdeckung unten groß	1	1	5,87	6,99
63	95457-01063	Befestigung Riemenscheibe Getriebe	1	1	0,83	0,99
64	95457-01064	Keil 5x5x25mm	1	1	0,83	0,99
65	95457-01065	Riemenscheibe Getriebe	1	1	21,00	24,99
66	95457-01066	Riemenabdeckung unten klein	1	1	4,19	4,99
67	95457-01067	Getriebe	1	5	167,23	199,00
68	95456-01107	Rad links	1	3	25,20	29,99
69	95457-01069	Öldichtungskappe	4	1	1,25	1,49
70	95457-01070	Sicherungsring 25	2	1	0,83	0,99
71	95457-01071	Abdeckung Radwelle	2	1	0,83	0,99
72	95456-01040	Rad rechts	1	5	22,68	26,99
73	95457-01073	Bolzen Rad	2	1	1,67	1,99
75	95457-01075	Schraube M8x90mm	3	1	0,83	0,99
ohne Abb.	95357-01068	Wellendichtring 25x40x7mm	4	1	3,24	3,86
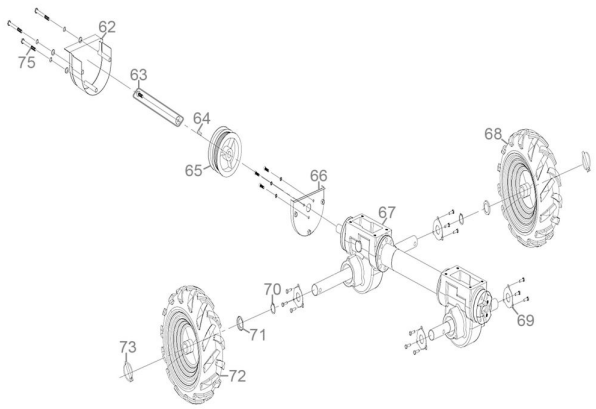
Zeichnung zu: 95457 / FSL95457-01