Aufsitzrasenmäher GAR 651

EAN: *4015671430960*

Gilt für folgende Seriennummern (die 5 ersten Ziffern):
84888 85223

Beschreibung:
Der Aufsitzrasenmäher GAR 651 ermöglicht Ihnen auch größere Rasenflächen schnell, effizient und ohne Anstrengung zu mähen. Mit seinem 6 PS starken Motor und einem 150 l großen Fangsack eignet er sich für Flächen von bis zu 3000 m². •leistungsstarker 4-Takt Power-Engine Motor•5-Gang Schaltung (4 Vorwärtsgänge & 1 Rückwärtsgang)•geeignet für Neigungen bis zu 10°•extra großer 150 Liter Fangsack für ausreichend Mähzeit•Luftbereifung•6-fache zentrale Schnitthöhenverstellung•Mechanische Bremse Einsatzgebiet: Für Rasenflächen bis 3.000 m²

Ersatzteilliste zu: 95480 / FSL95480-01

VMg = verbaute Menge
RG = Rabattgruppe

Bild	Ersatzteilnr.	Bezeichnung	VMg	RG	Preis € excl. MwSt	UVP € incl. MwSt
201	95480-01201	Thermochoke	1	1	auf Anfrage	auf Anfrage
202	95480-01202	Chokegestänge	1	1	auf Anfrage	auf Anfrage
203	95459-01203	Mitnehmer	1	1	1,25	1,49
204	95459-01204	Zündspule	1	1	21,00	24,99
205	95480-01205	Anlasser	1	1	auf Anfrage	auf Anfrage
206	95459-01206	Lüfterrad	1	1	2,51	2,99
207	95480-01207	Polrad	1	1	auf Anfrage	auf Anfrage
208	95459-01208	Kabel Anlasser	1	1	10,92	12,99
209	95480-01209	Gleichrichter	1	1	auf Anfrage	auf Anfrage
210	95459-01210	Stehbolzen M6x85mm	2	1	0,83	0,99
211	95459-01211	Stehbolzen M6x78mm	1	1	0,83	0,99
212	94153-01070	Wellendichtring 25x38x7	1	1	3,61	4,30
213	95459-01213	Deckel Lüftungsklappe	1	1	1,25	1,49
214	95459-01214	Dichtung Lüftungsklappe	1	1	1,25	1,49
215	95459-01215	Ventilplättchen	1	1	0,83	0,99
216	95459-01216	Entlüftungsschlauch	1	1	0,83	0,99
217	95480-01217	Halterung Gashebel	1	1	auf Anfrage	auf Anfrage
218	95459-01218	Feder Gashebel	1	1	0,83	0,99
219	95480-01219	Feder Gashebelgestänge	1	1	auf Anfrage	auf Anfrage
220	95459-01220	Gashebelgestänge	1	1	0,83	0,99
222	95459-01222	Schraube M6x21mm	1	1	0,83	0,99
223	95459-01223	Gashebel	1	1	2,51	2,99
225	95480-01225	Auspuff	1	1	auf Anfrage	auf Anfrage
226	95480-01226	Dichtung Auspuff	1	1	auf Anfrage	auf Anfrage
227	95459-01227	Ventildeckel	1	1	5,03	5,99
228	95459-01228	Ventildeckeldichtung	1	1	0,83	0,99
229	95316-01141	Zündkerze F7RTC	1	1	4,62	5,50
230	95459-01230	Gewindestange M6x84mm	2	1	0,83	0,99
231	95459-01231	Zylinderkopf	1	3	33,61	40,00
232	95459-01232	Zylinderdichtung	1	1	5,03	5,99
233	95459-01233	Gewindestange M6x113mm	2	1	0,83	0,99
234	95459-01234	Kolbenringe	1	1	8,39	9,98
235	95459-01235	Kolben	1	1	16,80	19,99
236	95480-01236	Pleuel	1	1	auf Anfrage	auf Anfrage
237	95480-01237	Halbmondkeil Kurbelwelle	1	1	auf Anfrage	auf Anfrage
238	95480-01238	Kurbelwelle	1	1	auf Anfrage	auf Anfrage
239	95480-01239	Ölmessstab	1	1	auf Anfrage	auf Anfrage
240	95459-01240	Kurbelgehäusedichtung	1	1	3,35	3,99
241	95480-01241	Kurbelgehäusedeckel	1	1	auf Anfrage	auf Anfrage
243	95137-01152	Wellendichtring 25x41,25x6	1	1	3,61	4,30
244	95459-01244	Drehzahlregler	1	1	3,35	3,99
245	95459-01245	Dichtung Ansaugstutzen	1	1	0,83	0,99
246	95459-01246	Ansaugstutzen	1	1	0,83	0,99
247	95459-01247	Dichtung Vergaser	1	1	0,83	0,99
248	95459-01248	Hitzeschutz	1	1	2,51	2,99
249	95480-01249	Vergaser	1	1	auf Anfrage	auf Anfrage
250	95459-01250	Dichtung Luftfilter	1	1	1,25	1,49
251	95480-01251	Luftfiltereinsatz	1	1	auf Anfrage	auf Anfrage
252	95480-01252	Luftfilter kpl.	1	1	auf Anfrage	auf Anfrage
253	95459-01253	Ventilsatz	1	1	22,68	26,99
254	95459-01254	Nockenwelle	1	1	10,92	12,99
255	95480-01255	Kraftstofffilter	1	1	auf Anfrage	auf Anfrage
256	95480-01256	Kraftstoffleitung	1	1	auf Anfrage	auf Anfrage
257	95480-01257	Klammer	2	1	auf Anfrage	auf Anfrage
258	95459-01258	Kraftstofftank	1	1	15,96	18,99
259	95459-01259	Kraftstofftankdeckel	1	1	2,51	2,99
260	95480-01260	Halterung Chokegestänge	1	1	auf Anfrage	auf Anfrage
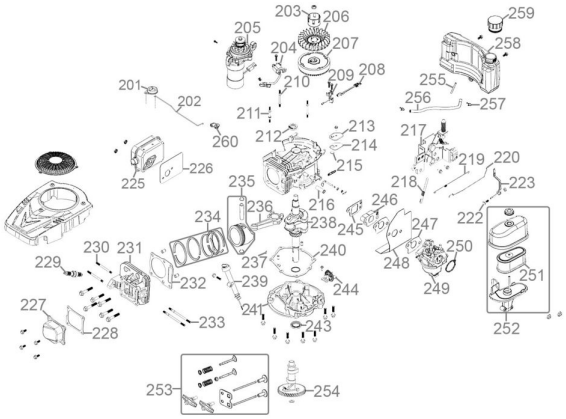
Zeichnung zu: 95480 / FSL95480-01