® Maschinen und Werkzeuge für den Hand- und Heimwerker
Güde GmbH & Co. KG • Birkichstraße 6 • D-74549 Wolpertshausen
Telefon: 0 79 04/700-0 • Telefax: 0 79 04/700-250 • info@guede.com
Service-Center: support@ts.guede.com • www.guede.com

Laubbläser LB 250/25

EAN: *4015671256072*

Gilt für folgende Seriennummern (die 5 ersten Ziffern):
59223

Beschreibung:
•Softgriff•Düsenaufsatz•Variabel verstellbare Luftgeschwindigkeit•Ohne Akku & Ladegerät Einsatzgebiete: Hervorragend geeignet für Arbeiten im Garten, auf Rasenflächen oder Gehwegen.

Ersatzteilliste zu: 95620 / FSL95620-01

VMg = verbaute Menge
RG = Rabattgruppe

Bild	Ersatzteilnr.	Bezeichnung	VMg	RG	Preis € excl. MwSt	UVP € incl. MwSt
1	95720-01001	Dichtung Motor	1	1	1,76	2,09
2	95720-01002	Drücker	1	1	1,61	1,92
3	95720-01003	Feder Drücker	1	1	0,78	0,93
4	95720-01004	Drehzahl-Potentiometer	1	5	18,39	21,88
5	95720-01005	Griffschale VVR	1	1	3,88	4,62
6	95720-01006	Griffschale VVL	1	1	4,16	4,95
9	95720-01009	Bolzen Lüfterrad	1	1	3,61	4,30
10	95720-01010	Lüfterrad	1	1	5,08	6,05
12	95720-01012	Gehäuse VVR	1	2	11,00	13,09
13	95720-01013	Zusatzgriff	1	2	7,30	8,69
14	95720-01014	Blasrohr vorne	1	1	8,23	9,79
15	95720-01015	Düsenaufsatz	1	1	3,88	4,62
ohne Abb.	95601-01001	Akkupack 1,5 AH / 25 AP	0	5	Artikel nicht mehr lieferbar.	
ohne Abb.	95603-01001	Akkupack 2 AH / 25 AP	0	5	Artikel nicht mehr lieferbar.	
ohne Abb.	95623	Ladegerät LG 3A / 25	0	3	62,98	74,95
ohne Abb.	95625	Ladegerät LG 0,9A / 25	0	2	Artikel nicht mehr lieferbar.	
ohne Abb.	95627	Ladegerät LG 2A / 25	0	2	Artikel nicht mehr lieferbar.	
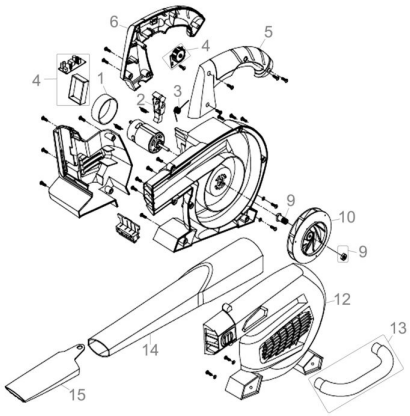
Zeichnung zu: 95620 / FSL95620-01