Akku-Trimmer - Artikel: 95687, Serie: FSL95687-01

Rasentrimmer 330/25 RT Set

EAN: *4015671475770*

Gilt für folgende Seriennummern (die 5 ersten Ziffern):
59226 59564 61556 63715 65949

Beschreibung:
Leichter, handlicher und leistungsstarker Rasentrimmer, für die schnelle und bequeme Rasenpflege. Ausstattung:•Akku 1,5 Ah•Ladegerät 2-3 Std.•Teleskopverbindung•Softgriff•Fadenspule•Trimmerkopf neigbar•Verstellbarer Zusatzhandgriff•Führungsrad•Pflanzenschutzbügel•Verstellbare Schnittbreite•Optional erhältlich:•#95641 Fadenspule (2Stk) zu 330/25 RT•#95601 Akkupack 1,5AH / 25 AP•#95603 AkkupacK 2,0AH / 25 AP•#95536 Akkupack 3AH 7 25 AP•#95625 Ladegerät 0,9A / 25 L•#95627 Ladegerät 2A / 25 L•#95623 Ladegerät 3A / 25 L

Ersatzteilliste zu: 95687 / FSL95687-01

VMg = verbaute Menge
RG = Rabattgruppe

Bild	Ersatzteilnr.	Bezeichnung	VMg	RG	Preis € excl. MwSt	UVP € incl. MwSt
1	95687-01001	Arretierung Drücker	1	1	0,69	0,82
2	95687-01002	Feder Arretierung	1	1	0,46	0,55
3	95687-01003	Feder Drücker	1	1	0,46	0,55
4	95687-01004	Mikroschalter	1	1	3,61	4,30
5	95687-01005	Drücker	1	1	1,20	1,43
6	95687-01006	Griffschale VVR	1	1	5,08	6,05
7	95687-01007	Griffschale VVL	1	1	5,08	6,05
8	95687-01008	Rohr Griff	1	2	10,08	12,00
9	95687-01009	Klemmschraube Zusatzgriff	1	1	2,03	2,42
10	95687-01010	Zusatzgriff komplett	1	2	6,38	7,59
11	95687-01011	Verbindung Teleskoprohr	1	2	6,01	7,15
12	95687-01012	Teleskoprohr	1	2	9,15	10,89
13	95687-01013	Winkelstück VVR	1	1	2,96	3,52
14	95687-01014	Gehäuse Motor VVR	1	2	6,01	7,15
15	95687-01015	Feder Fadenspule	1	1	0,69	0,82
16	95687-01016	Entriegelungsknopf	1	2	1,67	1,99
17	95687-01017	Deckel Fadenspule	1	1	4,16	4,95
18	95687-01018	Bolzen Führungsrad	1	1	2,96	3,52
19	95687-01019	Führungsrad	1	1	3,24	3,86
20	95687-01020	Fadenschutz	1	1	6,38	7,59
22	95687-01022	Messer komplett	1	1	3,61	4,30
23	95687-01023	Feder Klemmschraube Messer	1	1	0,46	0,55
24	95687-01024	Klemmschraube Messer	1	1	2,03	2,42
25	95687-01025	Platte Motor	1	1	2,03	2,42
26	95687-01026	Motor	1	3	Artikel nicht mehr lieferbar.	
27	95687-01027	Feder Arretierung Winkelstück	1	1	0,46	0,55
28	95687-01028	Arretierung Winkelstück	1	1	1,76	2,09
29	95687-01029	Gehäuse Motor VVL	1	2	Artikel nicht mehr lieferbar.	
30	95687-01030	Abstandshalter	1	1	4,53	5,39
31	95687-01031	Winkelstück VVL	1	1	2,96	3,52
32	95687-01035	Gehäuse Fadenspule	1	1	4,62	5,50
ohne Abb.	95687-01021	Klemmung Zusatzgriff	1	1	0,38	0,45
ohne Abb.	95687-01036	Schraube M4x10 Schutz	3	1	0,14	0,17
ohne Abb.	95601-01001	Akkupack 1,5 AH / 25 AP	1	5	Artikel nicht mehr lieferbar.	
ohne Abb.	95625	Ladegerät LG 0,9A / 25	1	2	Artikel nicht mehr lieferbar.	
ohne Abb.	95603-01001	Akkupack 2 AH / 25 AP	0	5	Artikel nicht mehr lieferbar.	
ohne Abb.	95623	Ladegerät LG 3A / 25	0	3	62,98	74,95
ohne Abb.	95627	Ladegerät LG 2A / 25	0	2	Artikel nicht mehr lieferbar.	
ohne Abb.	95641	Fadenspule zu 330 / 25 RT 2-tlg.	0	1	Artikel nicht mehr lieferbar.	
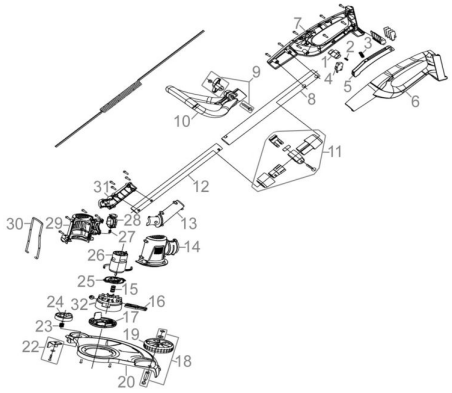
Zeichnung zu: 95687 / FSL95687-01