Anbauwerkzeug - Artikel: 95704, Serie: FSL95704-01

Freischneideraufsatz GME 36 FS

EAN: *4015671429629*

Gilt für folgende Seriennummern (die 5 ersten Ziffern):
57328 61525 66283

Beschreibung:
•Fadenspule•Sterneblatt (3-Zähne) Passend zu:•#95700 Motoreinheit GME 36•#95192 Motoreinheit GME 900-4S•#95716 Verlängerung GME 36 V

Ersatzteilliste zu: 95704 / FSL95704-01

VMg = verbaute Menge
RG = Rabattgruppe

Bild	Ersatzteilnr.	Bezeichnung	VMg	RG	Preis € excl. MwSt	UVP € incl. MwSt
1	95704-01001	Befestigungsmutter	1	1	1,01	1,20
2	95704-01002	Außenflansch	1	1	2,68	3,19
3	95704-01003	Innenflansch	1	1	2,68	3,19
4	95704-01004	Messer	1	1	2,96	3,52
5	95704-01005	Winkelgetriebe Trimmerschutz	1	2	18,39	21,88
6	95704-01006	Antriebswelle 750mm	1	3	11,00	13,09
7	95704-01007	Befestigung Trimmerschutz	1	1	2,68	3,19
8	95704-01008	Trimmerschutz	1	1	9,15	10,89
ohne Abb.	95704-01009	Fadenspulenschutz	1	1	3,88	4,62
ohne Abb.	94034	Wirbelblatt 255 / 8Z	0	2	16,76	19,94
ohne Abb.	94035	Fadenspule / Fadenkopf M10Li 2er Set	0	2	20,97	24,95
ohne Abb.	95142	Sternblatt 255 / 4Z	0	1	13,40	15,95
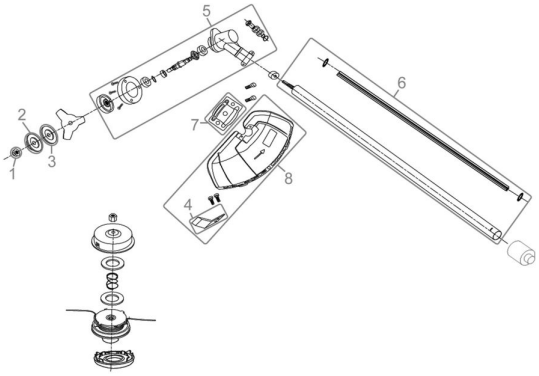
Zeichnung zu: 95704 / FSL95704-01