Akku-Heckenscheren - Artikel: 95718, Serie: FSL95718-01

Heckenschere 540/36 HS

EAN: *4015671470393*

Gilt für folgende Seriennummern (die 5 ersten Ziffern):
59226

Beschreibung:
•Softgriff•Handschutz•Aufhängeöse•Messerschutz•Ohne Akku & Ladegerät

Ersatzteilliste zu: 95718 / FSL95718-01

VMg = verbaute Menge
RG = Rabattgruppe

Bild	Ersatzteilnr.	Bezeichnung	VMg	RG	Preis € excl. MwSt	UVP € incl. MwSt
1	95718-01001	Gehäuse VVL	1	3	12,85	15,29
2	95718-01002	Feder Drücker	1	1	0,69	0,82
3	95718-01003	Mikroschalter	1	1	4,53	5,39
4	95718-01004	Sicherheitsgriff komplett	1	3	16,55	19,69
7	95718-01007	Drücker	1	1	1,39	1,65
8	95718-01008	Entriegelung Akku	1	1	1,11	1,32
9	95718-01009	Feder Entriegelung Akku	1	1	0,69	0,82
10	95718-01010	Scheibe	2	1	2,96	3,52
11	95718-01011	Feder Messerantrieb	1	1	3,24	3,86
12	95718-01012	Deckel Getriebegehäuse	1	1	5,08	6,05
13	95718-01013	Gehäuse VVR	1	3	12,85	15,29
14	95718-01014	Schutz Messer	1	1	6,38	7,59
15	95718-01015	Schraube Sichtschutz	2	1	1,39	1,65
16	95718-01016	Sichtschutz	1	1	3,88	4,62
17	95718-01017	Excenter	1	3	15,62	18,59
19	95718-01019	Zahnrad	1	3	10,08	12,00
20	95718-01020	Doppelzahnrad	1	1	6,38	7,59
22	95718-01022	Platine inkl. Gehäuse	1	3	23,01	27,38
23	95718-01023	Motor	1	5	36,88	43,89
24	95718-01024	Zahnrad Motor	1	1	2,96	3,52
26	95718-01026	Haken	1	3	5,08	6,05
27	95718-01027	Messer komplett	1	5	41,50	49,39
ohne Abb.	95718-01025	Schraube Messer	5	1	2,68	3,19
ohne Abb.	95542	Akkupack 3 Ah / 36 AP	0	4	167,23	199,00
ohne Abb.	95543	Akkupack 4 Ah / 36 AP	0	4	184,03	219,00
ohne Abb.	95670	Ladegerät 1A / 36 L	0	3	31,05	36,95
ohne Abb.	95675	Ladegerät 3A / 36 L	0	2	75,59	89,95
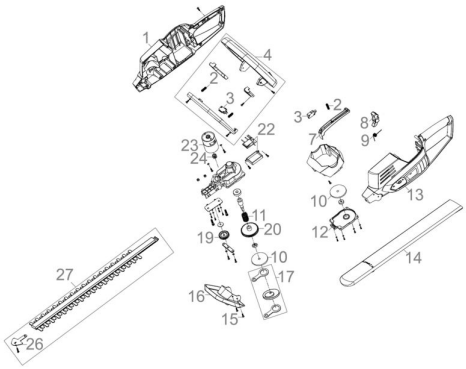
Zeichnung zu: 95718 / FSL95718-01