Güde GmbH & Co. KG • Birkichstraße 6 • D-74549 Wolpertshausen
Telefon: 0 79 04/700-0 • Telefax: 0 79 04/700-250 • info@guede.com
Service-Center: support@ts.guede.com • www.guede.com

Akku - Artikel: 95777, Serie: FSL95777-01

LAUBBLÄSER 205/18 LBS SET

EAN: *4015671701688*

Gilt für folgende Seriennummern (die 5 ersten Ziffern):
64996 64997

Beschreibung:
Leistungsstarker Akku-Laubbläser für den Einsatz rund ums Haus und Garten. Ausstattung:•Akku 1,5 Ah•72 min. Ladegerät•Softgriff•Blasrohr abnehmbar

Ersatzteilliste zu: 95777 / FSL95777-01

VMg = verbaute Menge
RG = Rabattgruppe

Bild	Ersatzteilnr.	Bezeichnung	VMg	RG	Preis € excl. MwSt	UVP € incl. MwSt
1	95789-01001	Entriegelung Blasrohr	1	1	0,78	0,93
2	95789-01002	Feder Entriegelung Blasrohr	1	1	0,69	0,82
3	95789-01003	Windkanal	1	1	3,61	4,30
4	95789-01004	Blasrohr	1	1	9,15	10,89
5	95789-01005	Ansaugstutzen	1	1	3,88	4,62
6	95789-01006	Gehäuse VVR	1	2	9,15	10,89
7	95789-01007	Lüfterrad	1	1	5,08	6,05
8	95790-01002	Akkupack 1. 5 Ah / 18 AP	1	3	Artikel nicht mehr lieferbar.	
9	95789-01009	Aufnahmeplatte Motor	1	1	2,68	3,19
10	95789-01010	Dichtung Motor	1	1	1,61	1,92
11	95789-01011	Schalter	1	1	2,68	3,19
12	95789-01012	Schieber	1	1	0,78	0,93
13	95789-01013	Gehäuse VVL	1	2	9,15	10,89
14	95789-01014	Abdeckung Gehäuse	1	1	2,68	3,19
ohne Abb.	95792	Ladegerät 1. 5 A / 18 L	1	2	Artikel nicht mehr lieferbar.	
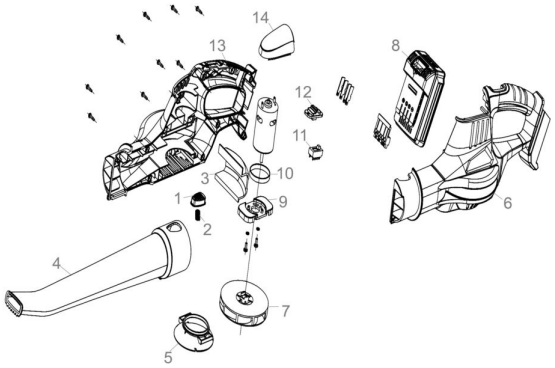
Zeichnung zu: 95777 / FSL95777-01